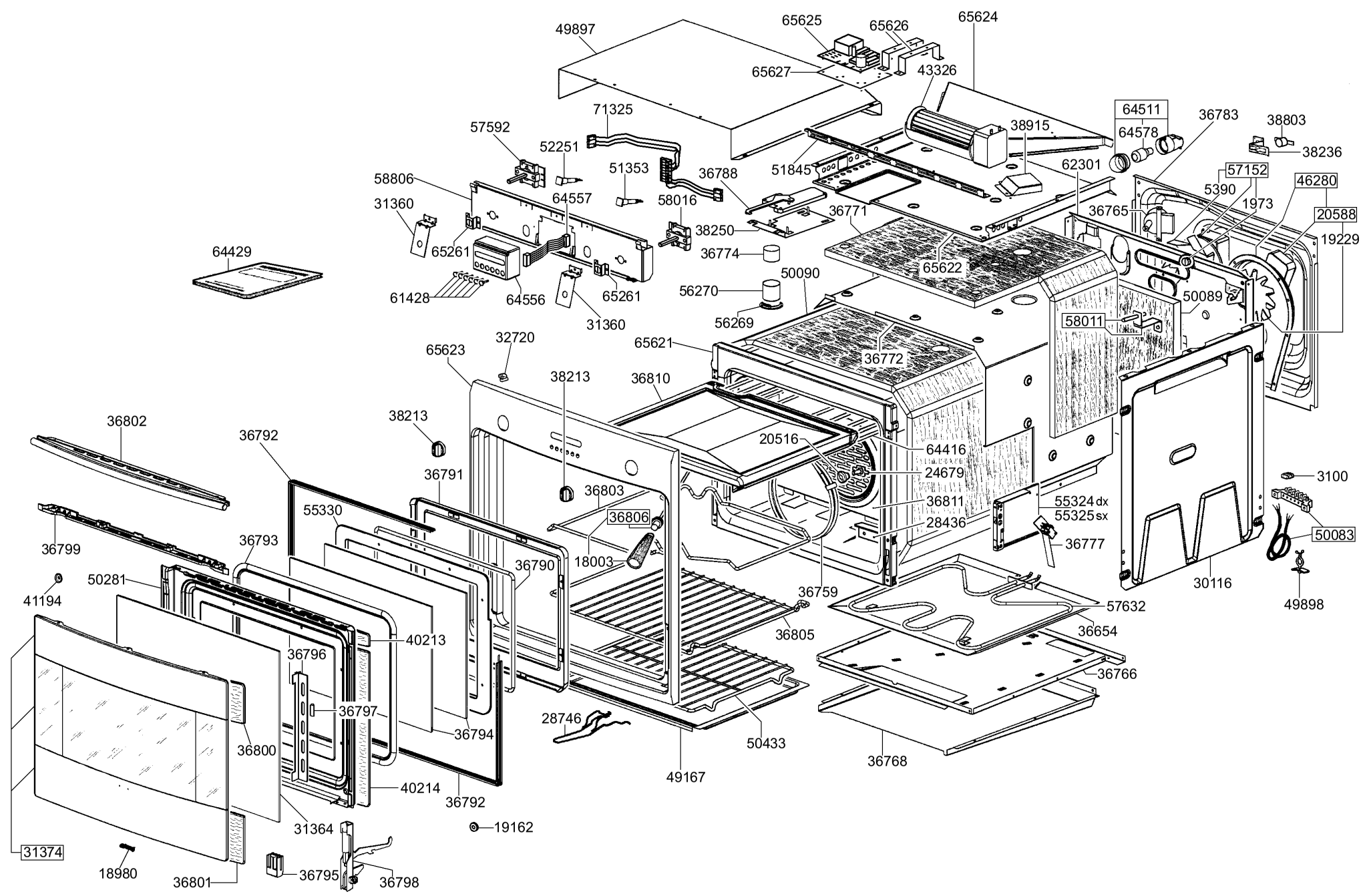
49897
65625
65626
65624
65627
43326
71325
64511
64578
36783
38803
38236
57592
52251
51353
36788
51845
38915
62301
57152
5390
1973
46280
20588
19229
58806
31360
64557
58016
38250
36771
36765
64429
65261
36774
65622
61428
64556
65261
56270
50090
50089
56269
58011
31360
65621
32720
65623
36772
38213
36810
36802
38213
36792
20516
64416
24679
36791
36803
3100
55330
36806
36811
55324 dx
55325 sx
36799
36793
18003
28436
36777
50083
50281
36790
36759
30116
41194
57632
49898
40213
36654
36805
36796
36766
36797
28746
36794
36800
50433
36768
40214
36792
49167
19162
31364
31374
18980
36801
36795
36798